PŮDORYS 1:50

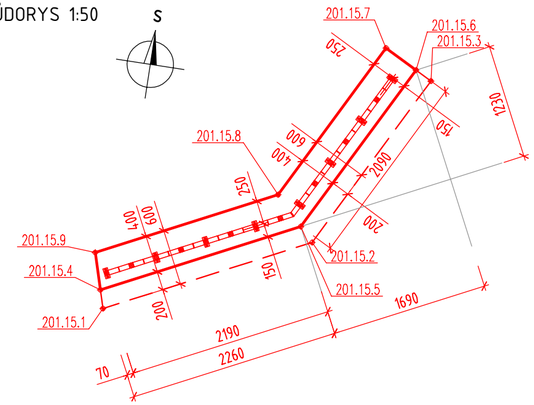

SEZNAM SOUŘADNIC VYTYČOVACÍCH BODŮ

BOD	Y(JTSK)[m]	X(JTSK) [m]	POPIS VYTYČENÝCH BODŮ
201.15.1	678627.950	1098404.158	ROH ZÁKLADU
201.15.2	678625.834	1098403.110	ROH ZÁKLADU
201.15.3	678624.839	1098401.198	ROH ZÁKLADU
201.15.4	678628.008	1098403.964	ROH ŘÍMSY
201.15.5	678625.982	1098402.959	ROH ŘÍMSY
201.15.6	678625.016	1098401.105	ROH ŘÍMSY
201.15.7	678625.371	1098400.921	ROH ŘÍMSY
201.15.8	678626.276	1098402.659	ROH ŘÍMSY
201.15.9	678628.124	1098403.575	ROH ŘÍMSY

POHLED 1:50

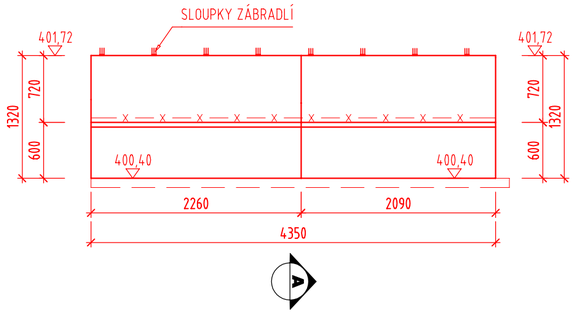

SCHÉMA VÝZTUŽE 1:25

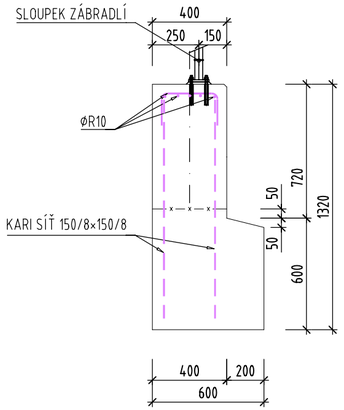

ŘEZ A-A 1:50

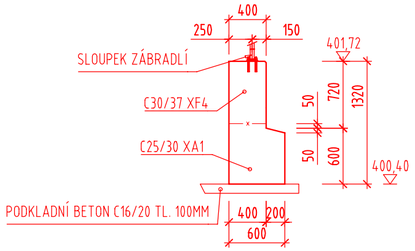

BETONY DLE ČSN EN 206:

PODKLADNÍ BETON	C 16/20 XA1
ZÁKLAD	C 25/30 XA1
DŘÍK	C 30/37 XF4

VÝZTUŽ DLE ČSN EN 206: B500 B

KRYTÍ VÝZTUŽE BETONEM:

MINIMÁLNÍ KRYTÍ 40 MM

JMENOVITÉ KRYTÍ 50 MM

POZNÁMKA:

- Hrany zkosit 15/15mm (pokud není uvedeno jinak).
- Betony budou provedeny dle ČSN EN 206
- Beton je nutno v počátečních fázích tuhnutí řádně ošetřovat před klimatickými vlivy
- Požadavky na bednění - dle TKP kap. 18 kategorie C2d pro pohledové plochy

OCHRANA PŘESYPANÝCH PLOCH BETONOVÝCH POVRCHŮ:

přesypané plochy - nátěry (penetrační nátěr + 2x nátěr asf. suspenzí nebo emulzí) + ochrana geotextílií (600 g/m^2)

SOUŘADNICOVÝ SYSTÉM S-JTSK

VÝŠKOVÝ SYSTÉM Bpv

TRANSCONSULT s.r.o.

Nerudova 37, 500 02 Hradec Králové

Vedoucí projektu	Ing. Hodek		Středisko:	1
Odpovědný projektant	Ing. Velehradský		Vedoucí:	Ing. Hodek
Zpracovatel	Prudič		Zak. číslo	1 9 2 2 1 3 0 0 1
Přezkoušel	Ing. Shejbal		Arch. č.: 02419	Formát: 3 A4
Kontroloval	Ing. Hodek		Datum:	07/2020
Objednatel:	Město Světlá nad Sázavou		Účel:	DSP+PDPS

REVITALIZACE NÁMĚSTÍ TRČKŮ Z LÍPY VE SVĚTLÉ NAD SÁZAVOU

DOKUMENTACE OBJEKTŮ A TECHNICKÝCH A TECHNOLOGICKÝCH ZAŘÍZENÍ

STAVEBNÍ ČÁST

SO 201 OPĚRNÉ ZDI A SCHODIŠTĚ NA NÁMĚSTÍ

Část dok. D.1.14

SO 201-15 OPĚRNÁ ZEĎ PŘED Č.P. 1196

VÝKRES TVARU A SCHÉMA VÝZTUŽE

Měřítko 1:50, 1:25

Č. výkresu 17.2